２０２４年度青森明の星中学校入学

第１回適性テスト

# 算　　数

答えはすべて解答用紙に記入しなさい。

1　次の（1）～（7）の計算をしなさい。また，（8）は計算したときの商とあまりを，（9），（10）は□にあてはまる数字を答えなさい。（20点）

（1）　$365-148$

（2）　$81-26+15$

（3）　$36\times6\div9$

（4）　$1.36+0.74$

（5）　$8\times3.14$

（6）　$\frac{1}{2}+0.5$

（7）　$1\frac{7}{12}-\frac{2}{3}$

（8）　$123\div29$

（9）　2.4 dL ＝ □ mL

（10）　□ 人の 1.5 倍は 1200 人

2　次の(1)～(5)の問いに答えなさい。（10点）

(1)　4，9，12の最小公倍数を求めなさい。

(2)　長さが40 cmのブロックを16個並べたときの全体の長さは何mか，求めなさい。

(3)　全部で280ページある本を1日20ページずつ読んだとき，何日で読み終えることができるか，求めなさい。

(4)　貯金箱の中に，100円玉が4枚，50円玉が5枚，10円玉が6枚ありました。合計で何円になるか，求めなさい。

(5)　112個のアメと16枚のクッキーがある。アメの個数はクッキーの枚数の何倍か，求めなさい。

3　次の(1),(2)の問いに答えなさい。（4点）

(1)　下の四角形の面積を求めなさい。

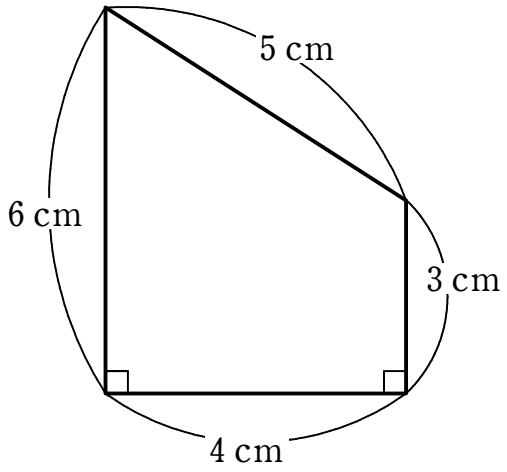


(2)　下のてん開図を組み立ててできる立体の名前を書きなさい。

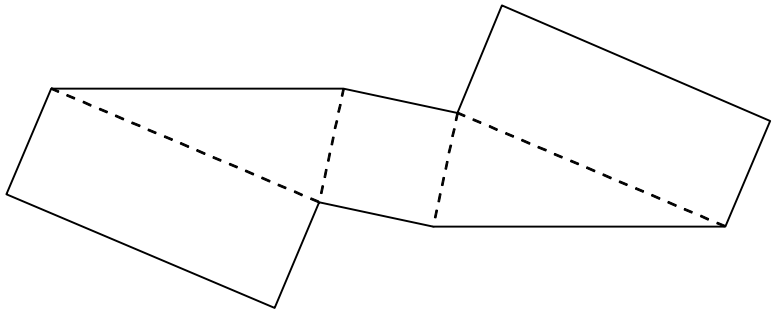

4　あけみさんとほしさんは，次の《ルール》にしたがって的当てをすることにした。《ルール》を読んで，次の(1)～(3)の問いに答えなさい。（8点）

図1

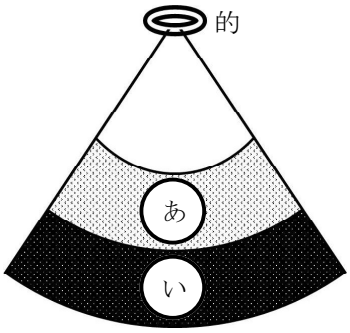


《ルール》

ボールを1つ持ち，的に向かって投げる。的と投げる場所を上から見た様子は図1のようになっている。

近い場所あから投げて的に当たれば1点，遠い場所いから投げて的に当たれば3点とする。的に当たらなかった場合は，どちらから投げても0点とする。

順番に5回投げて，合計点数の多かったほうが勝ちとする。合計点数が同点の場合は，遠くから投げた回数の多いほうが勝ちとする。

(1)　《ルール》にしたがって，順番に5回投げ終えたときのあけみさんとほしさんの点数は次の表1のようになった。2人の合計点数を求めなさい。また，勝った人の名前に丸をつけなさい。

表1

| 名前 | 1投目 | 2投目 | 3投目 | 4投目 | 5投目 |
|---|---|---|---|---|---|
| あけみさん | 1 | 0 | 3 | 1 | 0 |
| ほしさん | 1 | 1 | 0 | 3 | 1 |

(2)　《ルール》にしたがって，順番に5回投げ終えたときのあけみさんとほしさんの点数は次の表2のようになった。勝った人の名前に丸をつけなさい。

表2

| 名前 | 1投目 | 2投目 | 3投目 | 4投目 | 5投目 |
|---|---|---|---|---|---|
| あけみさん | 3 | 0 | 1 | 3 | 0 |
| ほしさん | 1 | 1 | 1 | 1 | 3 |

(3)　《ルール》にしたがって順番に投げ，あけみさんが4投目まで投げ終えたとき，点数は次の表3のようになった。ほしさんが勝つためには，4投目を近い場所あと遠い場所いのどちらから投げたほうが良いか書きなさい。また，その理由を書きなさい。

表3

| 名前 | 1投目 | 2投目 | 3投目 | 4投目 | 5投目 |
|---|---|---|---|---|---|
| あけみさん | 0 | 1 | 1 | 3 | |
| ほしさん | 1 | 1 | 1 | | |

5　全国の2022年の稲の作付面積は1355000 haであり，全国の米の収穫量は7269000トンであった。作付面積とは，種やなえを植えた面積のことである。下の表アは長野県と青森県の稲の作付面積と作付面積1 haあたりの米の収穫量を表したものである。

次の(1)～(3)の問いに答えなさい。（8点）

表ア　稲の作付面積と作付面積1 haあたりの米の収穫量

| 都道府県名 | 作付面積（ha） | 作付面積1haあたりの米の収穫量（トン） |
|---|---|---|
| 長野 | 31000 | 6.10 |
| 青森 | 40000 | 5.90 |

参考：「令和4年産作物統計（普通作物･飼料作物･工芸農作物）」　農林水産省

(1)　全国の作付面積1 haあたりの米の収穫量（単位はトン）を求めなさい。ただし，答えは小数第1位までのがい数で答えなさい。

(2)　青森県全体の米の収穫量（単位はトン）を求めなさい。

(3)　長野県と青森県を比べたとき，県全体の米の収穫量（単位はトン）はどちらの方がどのくらい多いのか求めなさい。